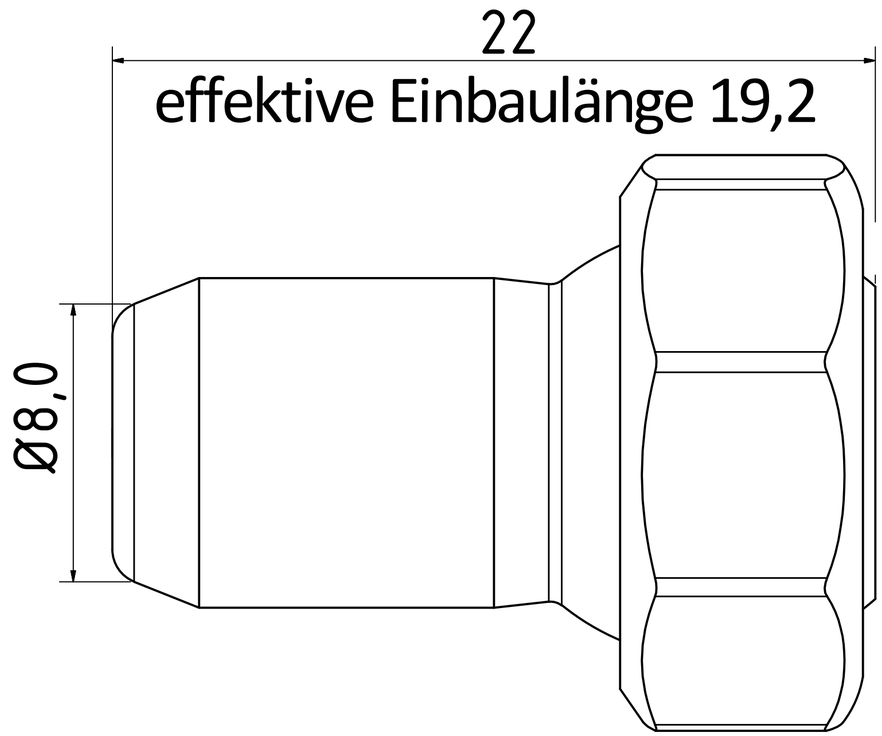

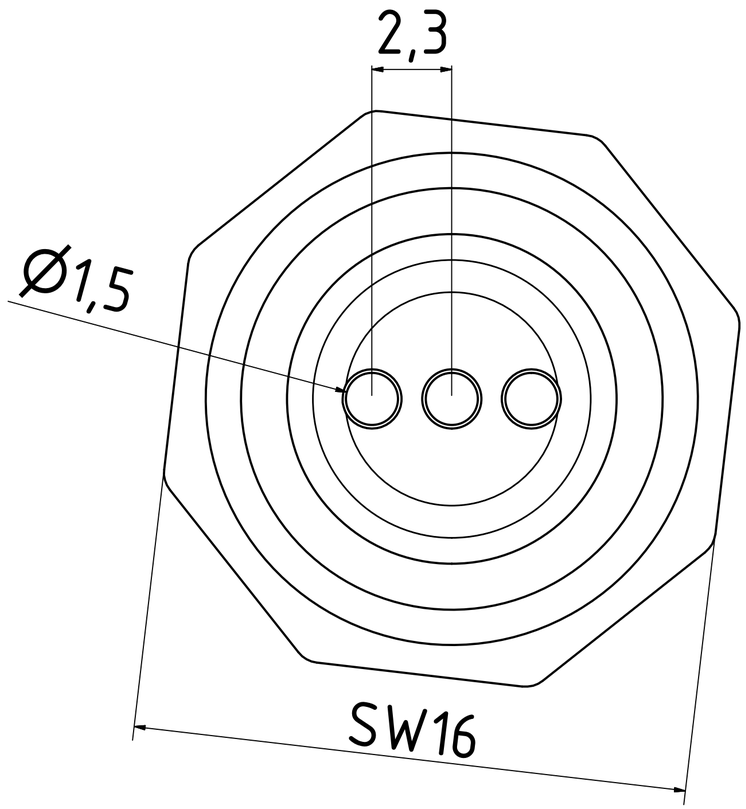

	Datum	Name	
Gezeichnet	07.03.2019	Hirt-Line	Düse
Kontrolliert			
Norm			
			1-DU-3-16
			1
			A2

Status	Änderungen	Datum	Name