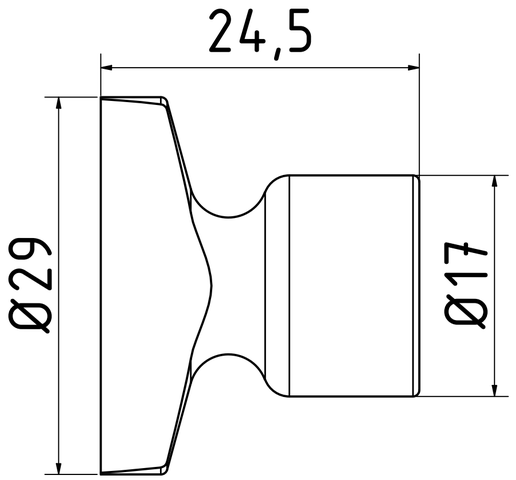

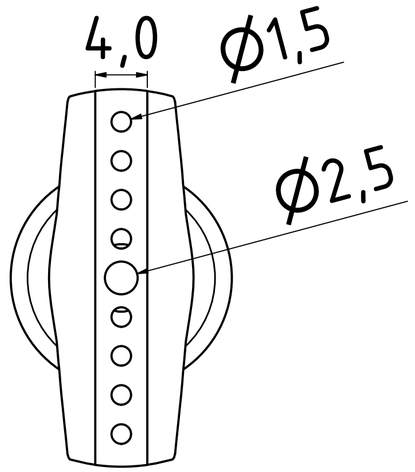

					Datum	Name
				Gezeichnet	31.05.2022	Hirt-Line
				Kontrolliert		
				Norm		
Status	Änderungen	Datum	Name			

1-DU-BL

1

A2