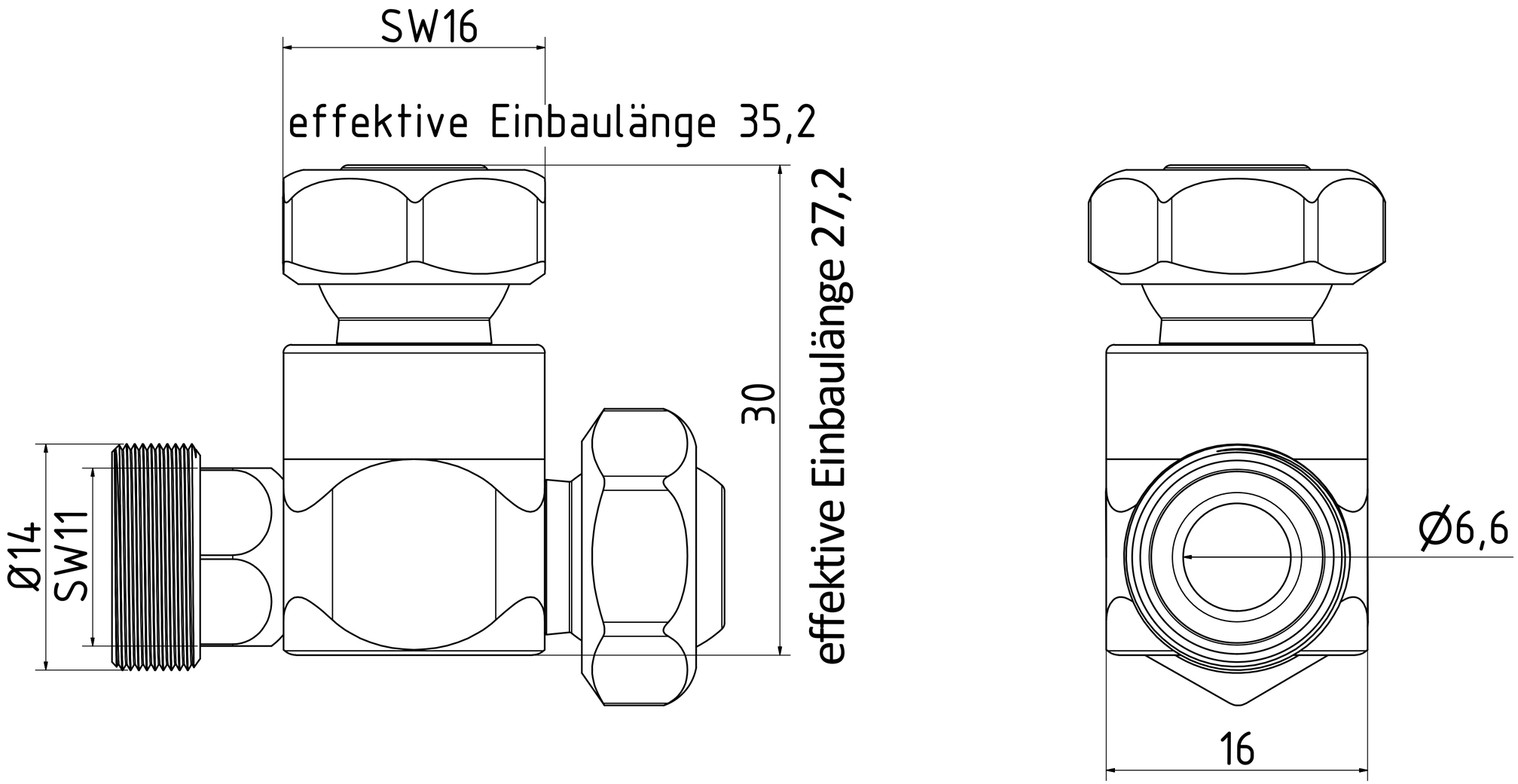

	Datum	Name	
Gezeichnet	07.03.2019	Hirt-Line	Winkelelement
Kontrolliert			
Norm			
			1-WV-R

Status | Änderungen | Datum | Name

1

A2