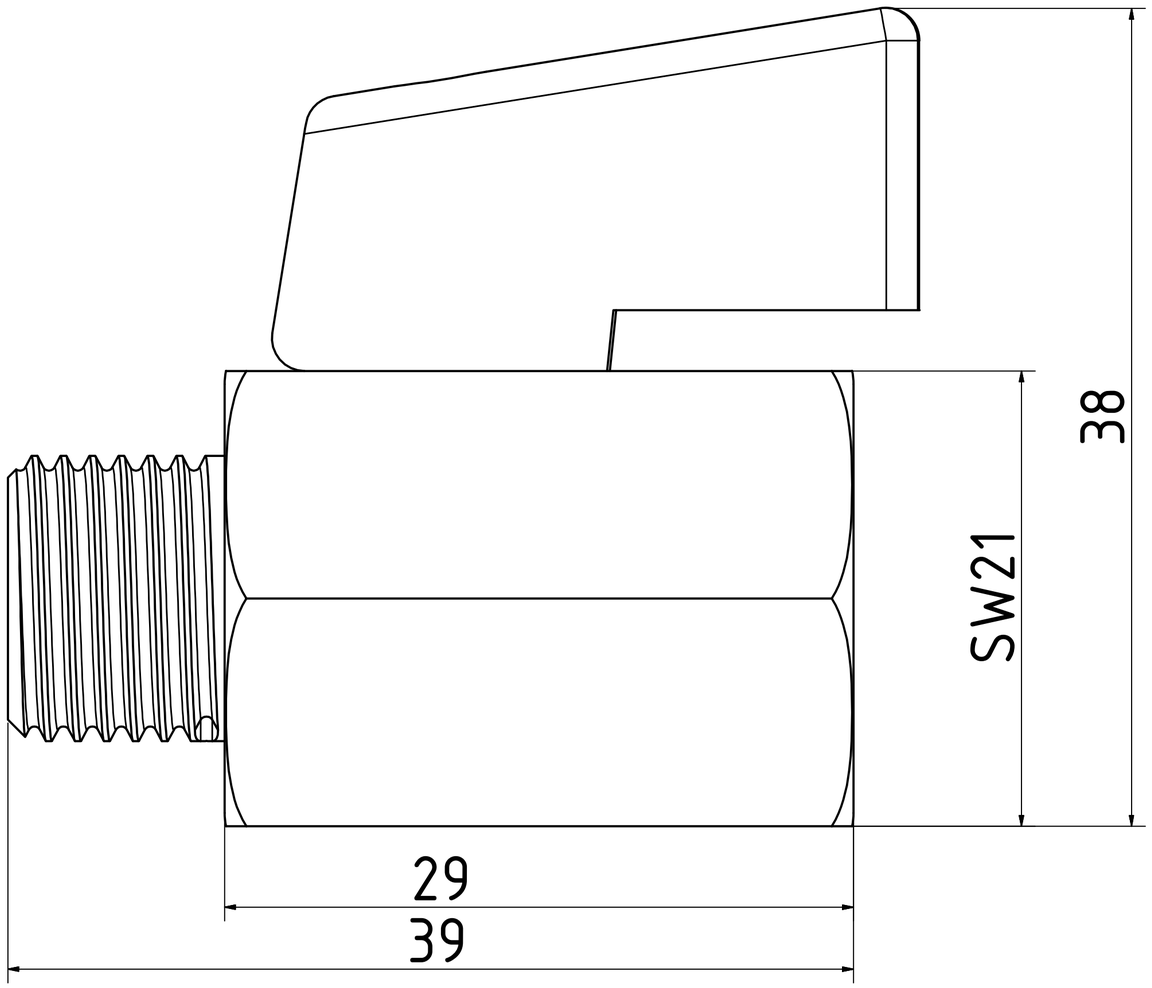

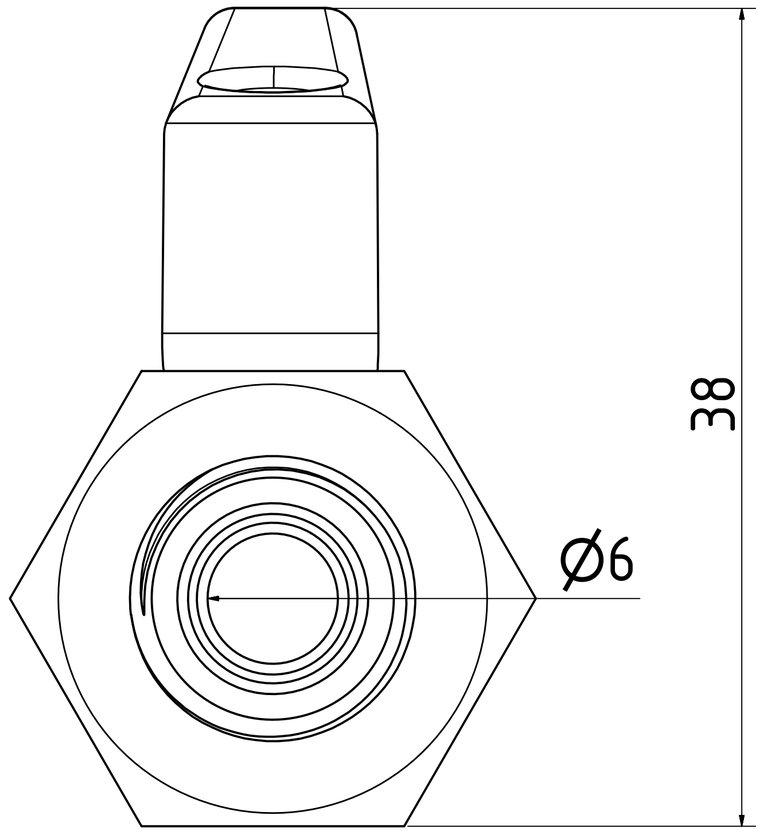

		Datum	Name
	Gezeichnet	07.03.2019	Hirt-Line
	Kontrolliert		
	Norm		

Zubehör

KH-14-SS

1

A2

Status	Änderungen	Datum	Name