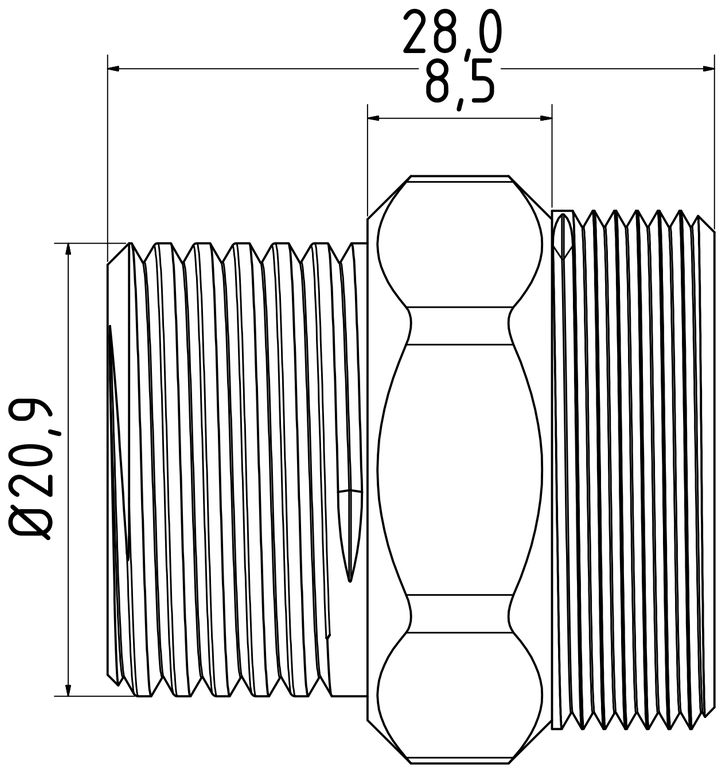

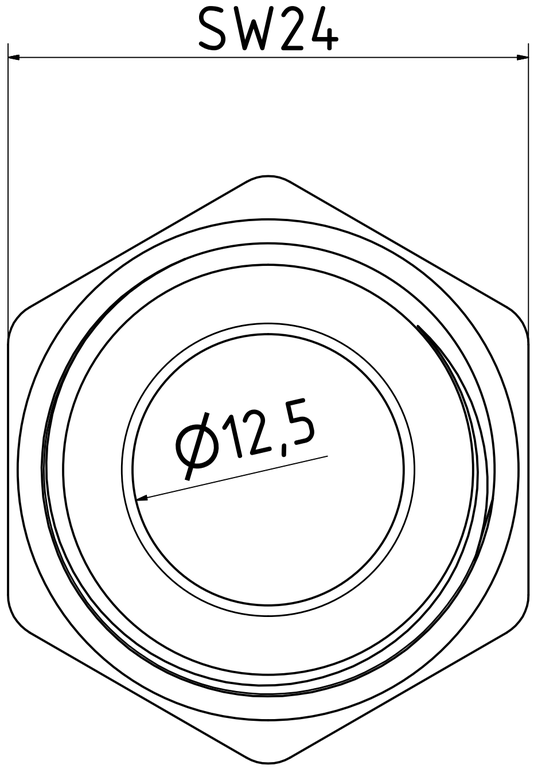

	Datum	Name	
Gezeichnet	03.07.2019	Hirt-Line	Adapter
Kontrolliert			
Norm			
			2-AD-12

Status | Änderungen | Datum | Name

1

A2