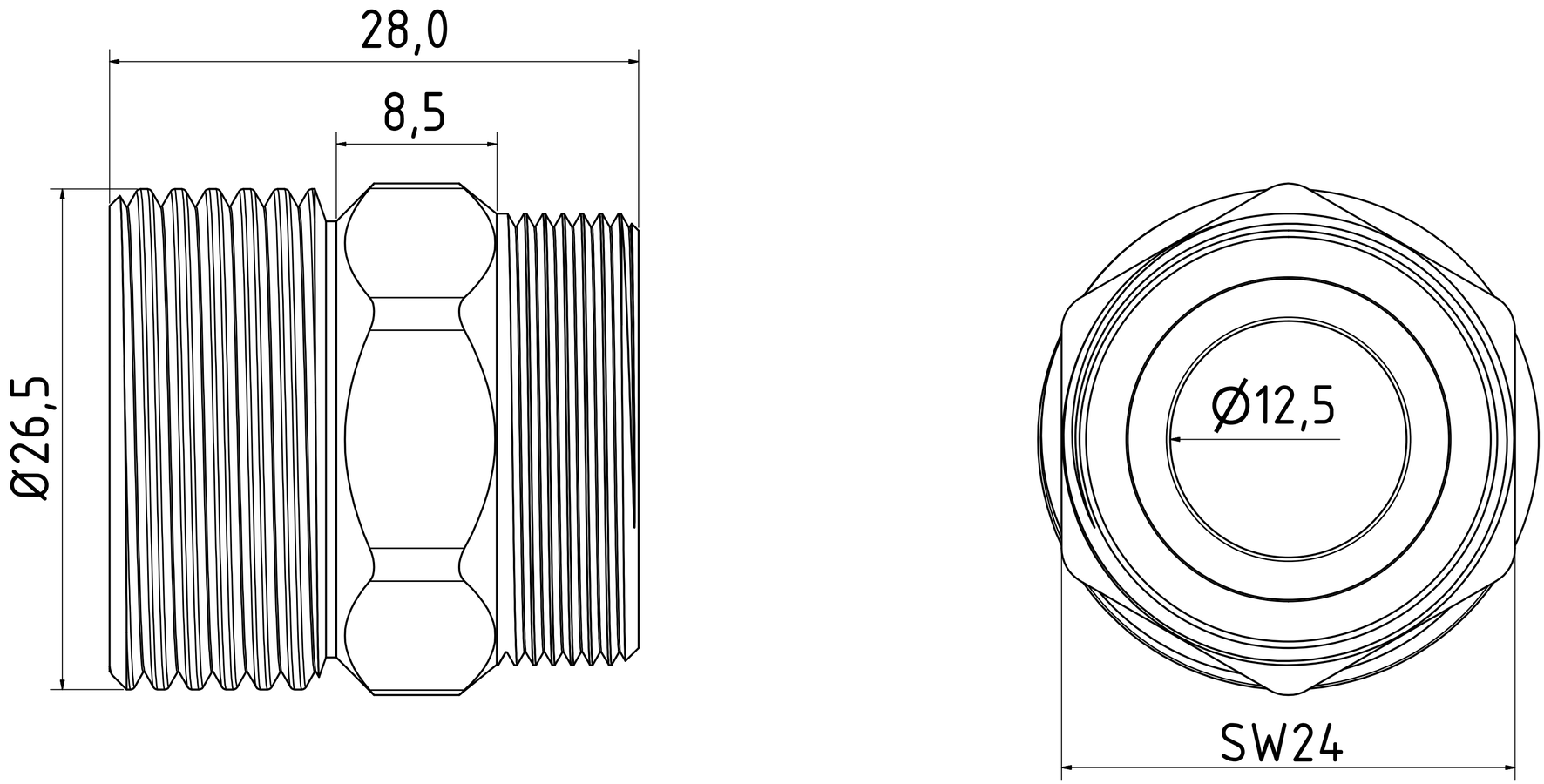


| | | | |
|---|---|---|---|
| | Datum | Name | |
| Gezeichnet | 07.03.2019 | Hirt-Line | Adapter |
| Kontrolliert | | | |
| Norm | | | |
| | | | 2-AD-34 |

| Status | Änderungen | Datum | Name |
|---|---|---|---|

1

A2