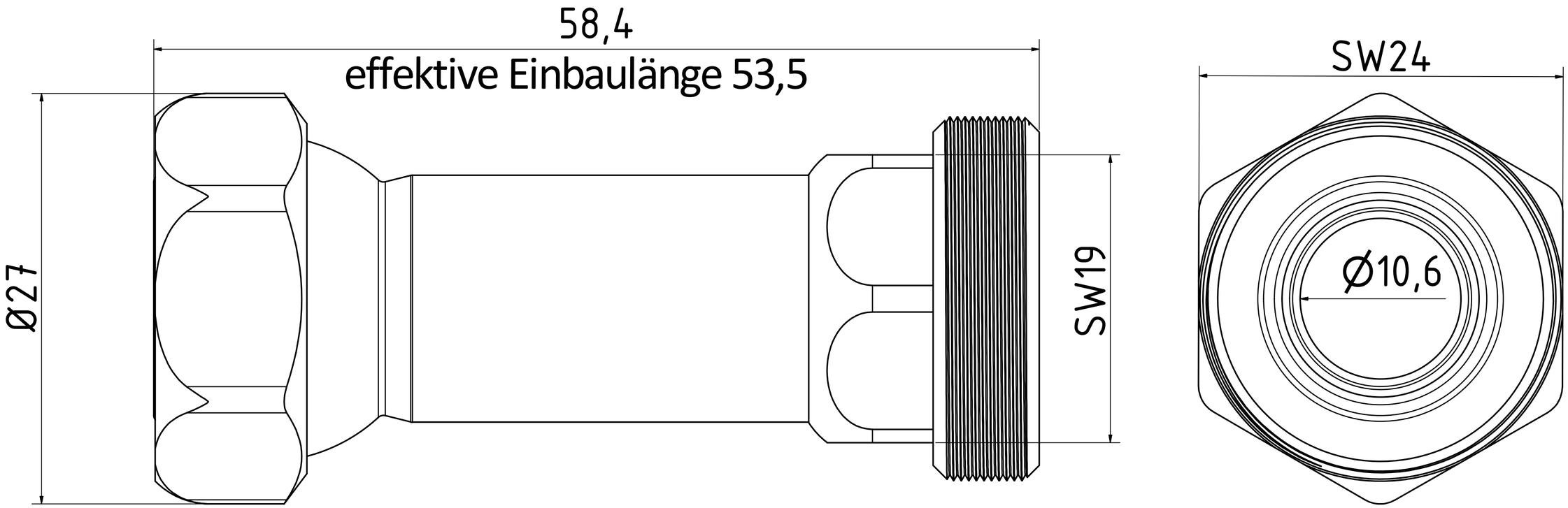

					Datum	Name
				Gezeichnet	07.03.2019	Hirt-Line
				Kontrolliert		
				Norm		
Status	Änderungen	Datum	Name			

Grundelement

2-GE-2

1

A2