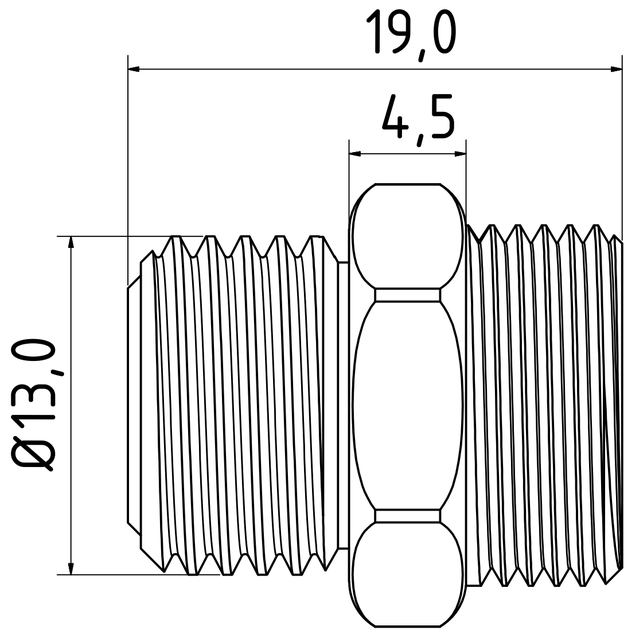

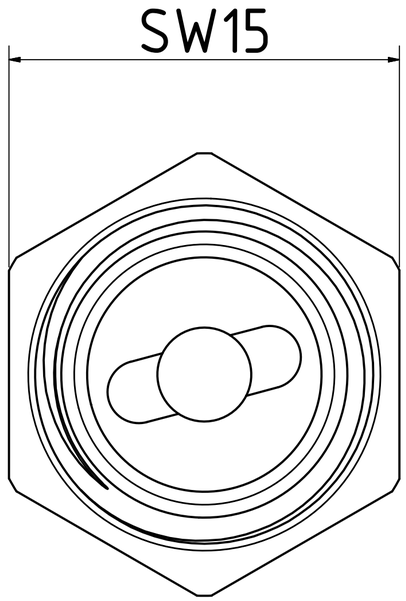

	Datum	Name	
Gezeichnet	17.02.2019	Hirt-Line	Adapter
Kontrolliert			
Norm			
			1-AD-RSV-14
Status	Änderungen	Datum	Name

1

A2