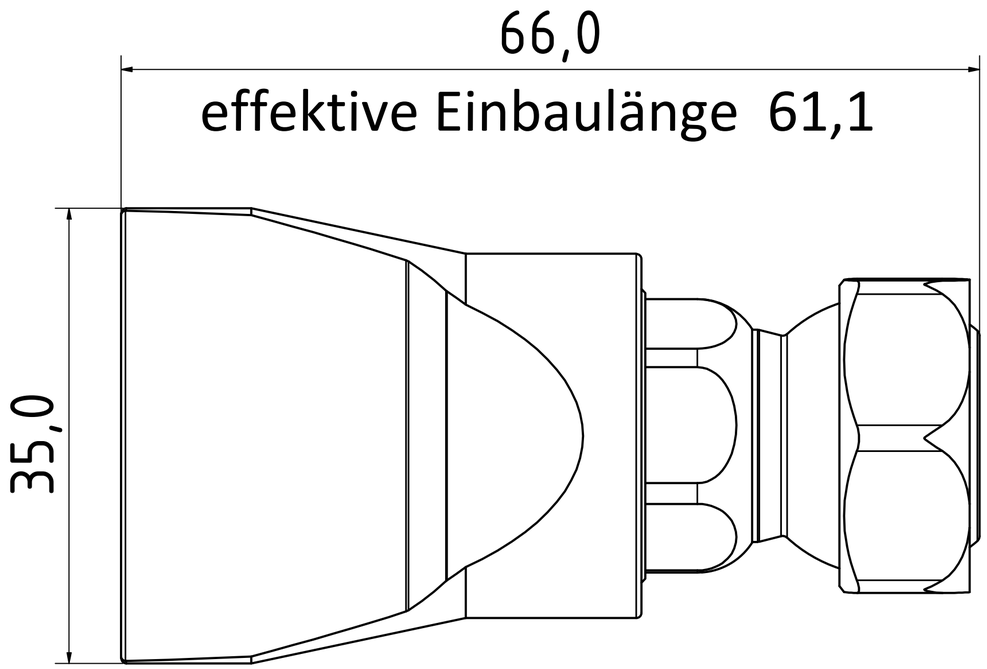

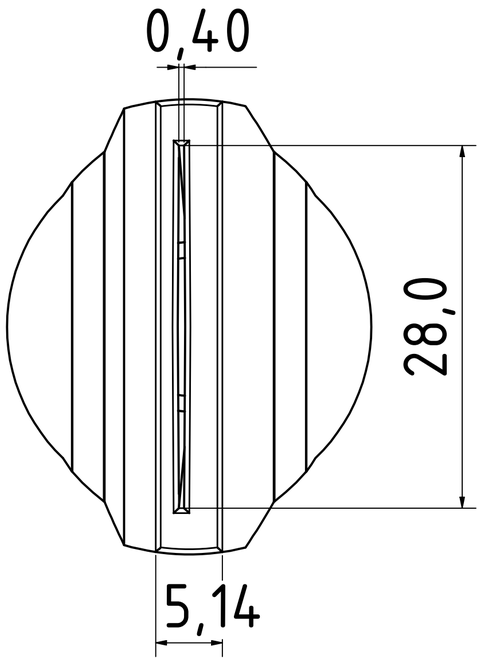

	Datum	Name	
Gezeichnet	31.05.2022	Hirt-Line	
Kontrolliert			
Norm			

2-DU-SL-40-GS-0.4

1

A2

Status	Änderungen	Datum	Name