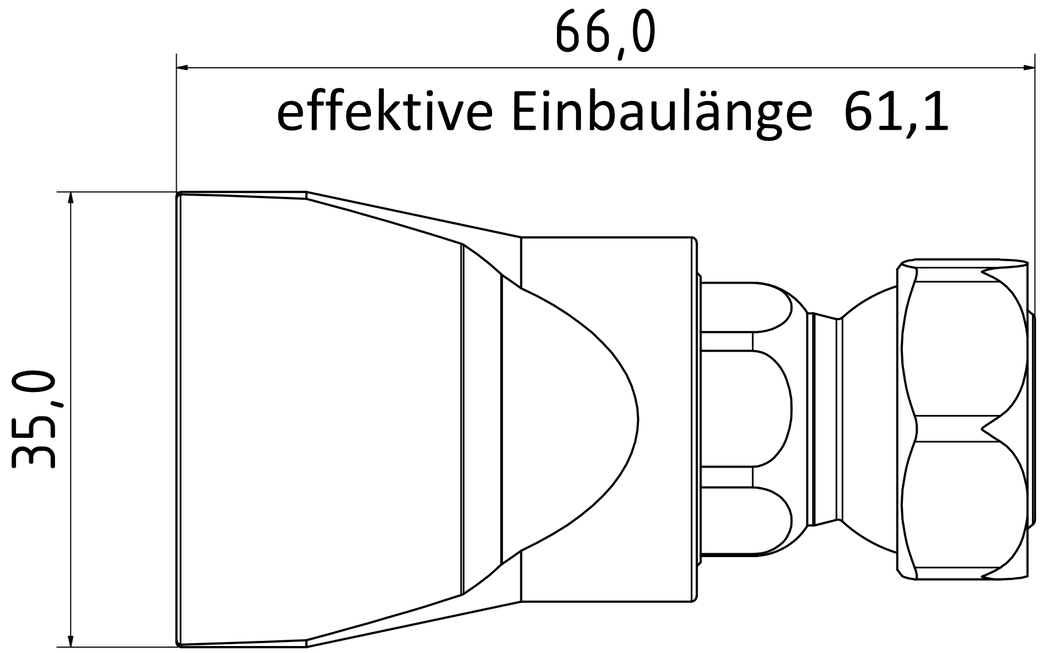

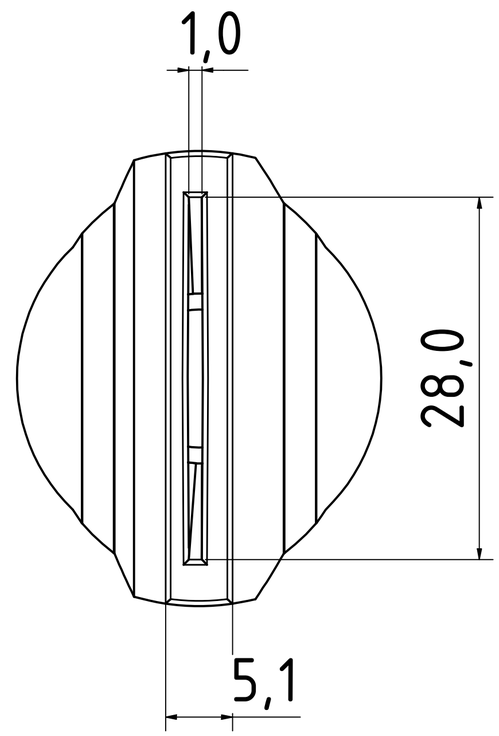

	Datum	Name	
Gezeichnet	31.05.2022	Hirt-Line	
Kontrolliert			
Norm			

2-DU-SL-40-GS-1.0

1

A2

Status | Änderungen | Datum | Name